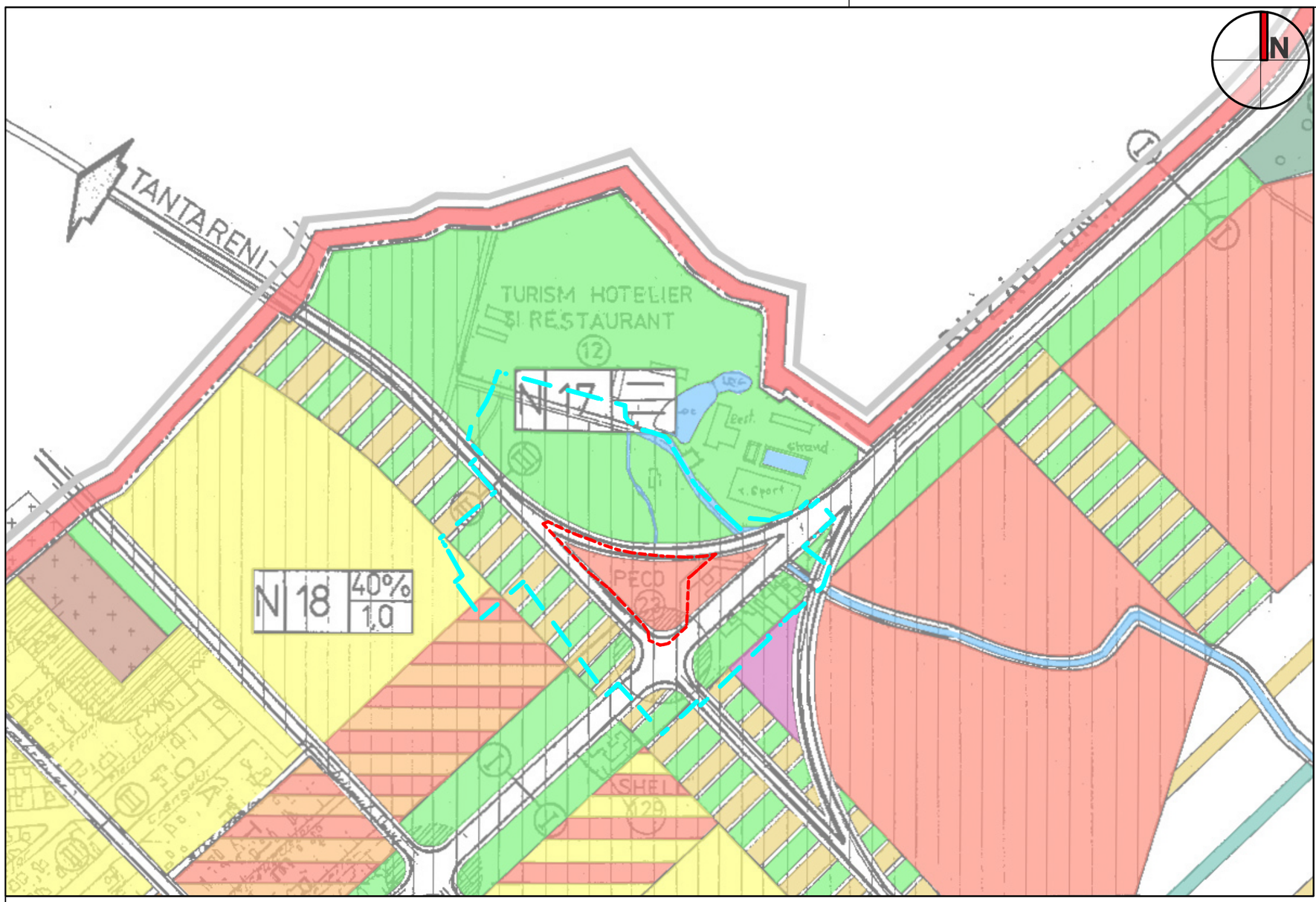

LEGENDĂ

- Teren ce a generat P.U.Z.
- Limită teren nr. cad. 139406 ce se propune a fi studiat prin P.U.Z.

ZONIFICARE FUNCTIONALA CONFORM P.U.G.
PLOIESTI APROBAT CU HCL NR. 209/1999 ȘI 382/2009

- Zona aferenta retelelor tehnico-edilitare
- Zona de parcuri/ complexe sportive
- Zone locuinte colective si mici
- Zona rezidentiala cu cladiri P - P+1 (inclusiv functiuni complementare)
- Zona institutii publice, servicii si functiuni de interes general
- Zona contructii si amenajari rutiere (drumuri nationale, judetene, comunale si strazi principale)
- Interdictie pana la elaborarea/ reacutalizarea PUZ sau PUD

Client: **PETCU NICOLAE**

Proiect: AVIZ PREALABIL DE OPORTUNITATE ȘI ÎNTOCMIRE ȘI AVIZARE PUZ PENTRU RIDICARE RESTRICȚIE ȘI ATRIBUIRE INDICATORI URBANISTICI ȘI CONSTRUIRE CENTRU COMERCIAL

Amplasament: str. Strandului nr. 59, loc. Ploiesti , jud Prahova

proiectant general | specialitatea arhitectură:

GOLDBACH Design & Build s.r.l.

J40/19510/2017 | Ro38517552
RO03 BACX 0000 0015 7368 5001 - UniCredit Bank
ONE TOWER, Calea Floreasca, nr. 165
etaj 4, Sector 1, 014459 București
office@goldbachdb.ro

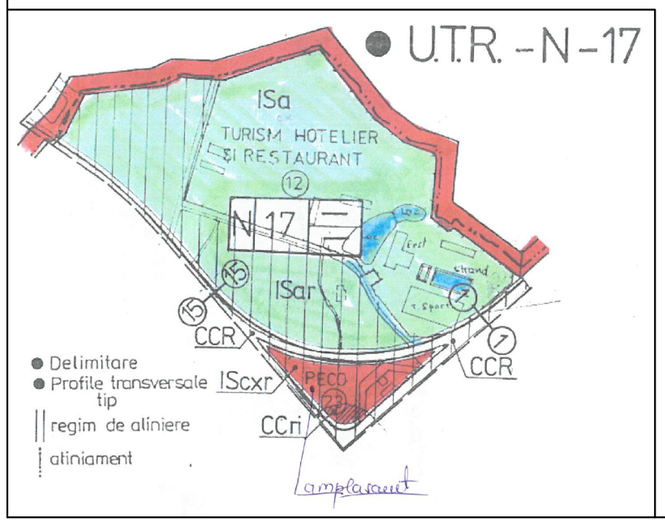

Profil propus prin P.U.G. Ploiesti aprobat cu HCL nr. 209/1999 si 382/2009

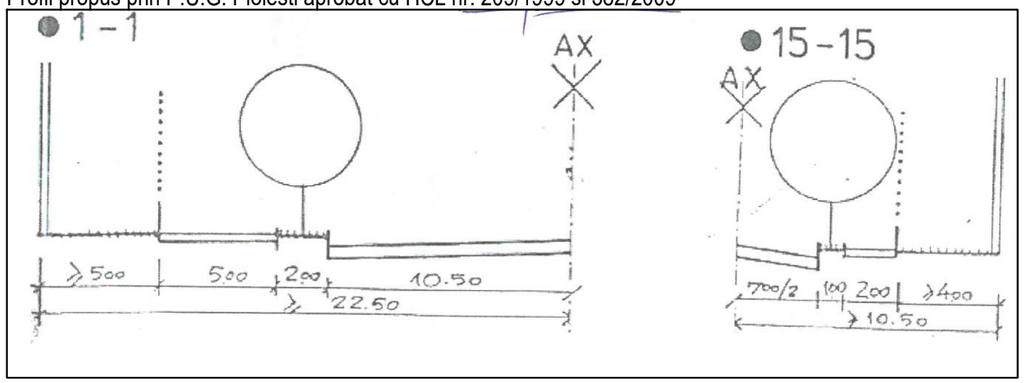

Încadrare în PUG Ploiești						data: 24.06.2022 scara: 1:5000	
functie	nume					semnatura	
sef proiect	urb. Laura-Adriana Micu						
proiectat	urb. Rucsandra Ivan						
desenat	urb. Eduard Guramulta						
verificat	urb. Laura-Adriana Micu						
cod proiect	nr.proiect	faza	specialitate	obiect/lot	tip planșă	cod plansa(eta.nr)	revizia
	18.22	PUZ	A	0	MPL	U02	A

h/l= 297 / 420 (0.12m2)

Allplan 2021